9.2 Einbauplan Hilfeleistungsfahrzeug (HLF)

Rechte Seite

Dach
- Rettungsmodul Leitern
- Saugschläuche

Rechte Seite Mitte
- Schaltschrank
- Elektromodul Generator

Rechte Seite vorne
- Modul Rettung aus der Tiefe
- Rettungsmodul Spezial
- (Sanitätsmodul Strasse)

Rechte Seite vorne oder Kabine
- Sanitätsmodul Orts-FW

Kabine und/oder rechte Seite
- Verkehrsmodul Standard

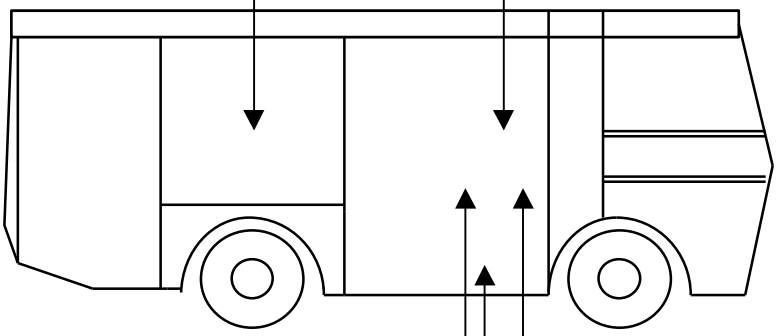

Rechte Seite
- Schnellangriff
- Motorspritze 10/1500

Rechte Seite vorne
- Modul Entrauchung

Rechte Seite vorne
Atemschutzmodul 3 Trupp
(Var: 1 Truppmodul in Kabine)
Atemschutzüberwachung bei AS-Truppmodul

Linke / rechte Seite (seitenverkehrt analog)
Löschmodul 2 / je Seite
- 5 Druckschläuche ⌀ 40 mm
- 5 Transportschläuche ⌀ 75 mm
- 1 Teilhahnen 1x75 / 3x55
- 2 Hohlstrahlrohre
- 1 Hydrantenschlüssel mit Uebergangsstück
- 1 Uebergangsstück
- 1 Storzschlüssel 55 mm
- 1 Absperrschieber o 75 mm (links)

Flexibler Laderaum mit Hebebühne
- 2 bis 3 Rollpaletten

Auf Rollpaletten hinten
- Block A kompl für Ortsfw

Auf Rollpalette hinten
- (Modul Strassenrettung)

Linke Seite

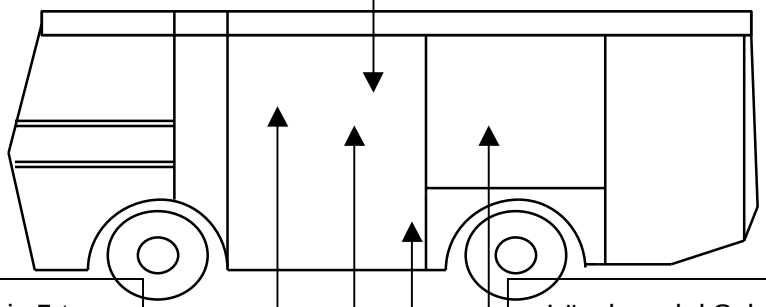

- Modul Ziehen/Sichern bis 5 t
- Modul Heben bis 5 t
- Motorkettensäge

- Modul Kleinlöschgeräte Standard

- Löschmodul Schaum

- Additive / mind. 60 kg
  in Behälter

- schweres Lösch-/Haltemodul